Racores para tubo multicapa



# WOFLEX

## Ficha técnica WOFLEX

Racores de compresión con inserto y ojiva cortada

GENERAL FITTINGS
YOUNIQUE · ITALIAN

# Índice


| | |
|---|---|
| PRESENTACIÓN | 3 |
| VENTAJAS | 3 |
| APLICACIONES Y DESEMPEÑO | 4 |
| NORMAS | 4 |
| INSTRUCCIONES DE ENSAMBLADO | 5 |
| CERTIFICAZIONI | 5 |

SERIE 5500

# Racores de compresión con inserto y ojiva cortada



## PRESENTACIÓN

Los racores de compresión WOFLEX están fabricados en aleación de latón UNI EN 12165 CW617N y se caracterizan por un sistema de doble estanqueidad, gracias a las juntas tóricas y al apriete mecánico.
Los racores WOFLEX se utilizan principalmente en el sector hidrotérmico, en instalaciones de suministro (caliente y frío) y/o en distribuciones para calefacción y refrigeración. También se pueden utilizar con fluidos que contienen anticongelante a base de glicoles y en instalaciones neumáticas con aire comprimido.
Los racores WOFLEX son fáciles de usar, ya que no requieren herramientas especiales y pueden instalarse también con el tubo multicapa WELCOFLEX.

## VENTAJAS

- Garantía de estanqueidad gracias al apriete mecánico del racor y a las juntas tóricas del portatubos.
- Para agua potable y calefacción
- Las materias primas utilizadas son de alta calidad [UBA LIST]

## APLICACIONES Y DESEMPEÑO

| Aplicaciones | | Temperatura mínima | Temperatura máxima | Temperatura del sistema | Presión máxima |
|---|---|---|---|---|---|
| | agua potable | -20°C° | +120°C | -20°C/+95°C | 10 bar |
| | agua caliente sanitaria | -20°C° | +120°C | -20°C/+95°C | 10 bar |
| | enfriamiento | -20°C° | +120°C | -20°C/+95°C | 10 bar |
| | radiadores | -20°C° | +120°C | -20°C/+95°C | 10 bar |
| | calefacción por suelo radiante | -20°C° | +120°C | -20°C/+95°C | 10 bar |
| | riego | -20°C° | +120°C | -20°C/+95°C | 10 bar |
| | -20 °C (con el uso de glicol en un porcentaje máximo del 30%) | | | | |

S

## NORMAS

• UNI EN ISO 21003-3
Los racores son conformes a la normativa UNI EN ISO 21003-3: "Sistemas de canalización multicapa para instalaciones de agua caliente y fría en el interior de edificios."

• UNI EN 228-1 2003
Todos los roscados son conformes a la normativa UNI EN ISO 228-1: “Roscas de tuberías para uniones sin estanquidad en la rosca”

• D.M. 174 (06/04/2004)
Los materiales utilizados son conformes con el Decreto Ministerial Italiano nº 174 del 06/04/2004 [Reglamento que concierne los materiales y objetos que pueden ser utilizados en las instalaciones fijas de captación, tratamiento, conducción y distribución de aguas destinadas al consumo humano]

• Conforme a 4MS, UBA List (grupo BC), DIN 50930/6 Dir. 2011/65/UE, 6C anexo III (RhOSII). La lista UBA será sustituida e integrada progresivamente por el nuevo sistema europeo de la Lista Positiva Europea (EU Positive List), gestionado por la ECHA, aunque los productos certificados por la UBA podrán seguir utilizándose de conformidad con los plazos transitorios previstos en la Directiva europea sobre el agua potable (DWD 2020/2184).

## INSTRUCCIONES DE ENSAMBLADO

Utilizando una herramienta especial para cortar tubos, realice un corte perpendicular al eje del tubo. No utilice cortatubos de «guillotina», que normalmente solo se utilizan para tubos de plástico.



## CERTIFICAZIONI

| STATO | CERTIFICAZIONE | STATO | CERTIFICAZIONE | STATO | CERTIFICAZIONE |
|---|---|---|---|---|---|
| | | | ICIM | | |
| | | | | | |

Calibre y desbarbe el tubo con el calibre adecuado, prestando atención a eliminar cualquier residuo de virutas. El biselado interno debe realizarse en toda la circunferencia.



Instale la tuerca y el anillo en el tubo; a continuación, inserte el portamangueras hasta el fondo, después de comprobar que estén presentes todas las juntas tóricas. En esta fase, el uso de un lubricante en spray facilita la introducción, pero sobre todo evita dañar las juntas tóricas. La inserción del tubo en el portamangueras es una operación que debe realizarse con mucho cuidado, ya que la salida involuntaria de la junta tórica de su alojamiento puede ser la causa que impida la estanqueidad.



Asegúrese de que el portamangueras esté completamente insertado.

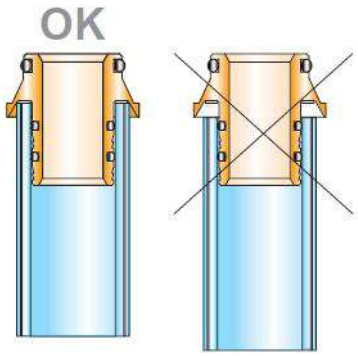


Atornille manualmente la tuerca tanto como sea posible y compruebe que el atornillado se realiza sin forzar, ya que el tubo debe estar alineado con el racor. A continuación, proceda al apriete con llaves fijas.



GENERAL FITTINGS SPA
Via Golgi 73/75, 25064 Gussago (BS) - ITALY
te. +39 030 3739017
www.generalfittings.it