Colectores para distribución sanitaria

FLEXUS 90°

Ficha técnica FLEXUS 90°

Colectores sanitarios sincronizados con junta tórica

GENERAL FITTINGS
YOUNIQUE · ITALIAN

Índice

PRESENTACIÓN 3
VENTAJAS 3
APLICACIONES Y DESEMPEÑO 5
DISCOS DE USUARIO 5
DOBLE JUNTA TÓRICA 5
COMPONENTES Y MATERIALES 6
COMPONENTES Y MATERIALES DEL TORNILLO DE AJUSTE (6200.R8-6300.R8-6400.R8-6200.RP) 7
GUÍA PARA LAS CONEXIONES 6200.R8 8
GUÍA PARA LAS CONEXIONES 6200.RP 10
GUÍA PARA LAS CONEXIONES 6300.R8 12
GUIDA ALLE CONNESSIONI 6400.R8 14
DIMENSIONES 6200.R8 16
DIMENSIONES 6200.RP 17
DIMENSIONES 6400.R8 18
DIMENSIONES 6300.R8 19
CERTIFICACIONES 20
NORMAS 20

Colectores sanitarios sincronizados con junta tórica

FLEXUS 90°

PRESENTACIÓN

Los colectores FLEXUS 90° son una solución simple y esencial para una distribución sanitaria eficaz. El roscado sincronizado y la junta tórica permiten ensamblar varios colectores sin la ayuda de ningún sellador, sin dejar de garantizar la alineación de las salidas.
Se pueden utilizar en la realización de instalaciones sanitarias, para la calefacción y de enfriamiento. La configuración de los colectores permiten la realización de circuitos calientes y/o fríos en paralelo.

VENTAJAS

- Sincronizado del enroscado: composición alineada
- Ajuste garantizado sin selladores gracias al O-Ring: instalación rápida
- No necesita de cáñamo u otros selladores
- Doble junta tórica para mejorar la estanqueidad
- Gracias al tornillo de 3 piezas de latón, el pomo se desplaza sobre su eje de rotación sin modificar su posición en altura con respecto al colector
- Cuerpo de "fundición por gravedad"
- Disponible con conexiones roscadas completas: conexiones de 3/4" o 1"; salidas de 1/2", 3/4 "EK, 24x19
- Las materias primas utilizadas son de alta calidad [UBA LIST]
- Adaptados para todos los tipos de tubos plásticos, de metal, y de metal-plástico
- La posición delantera del pomo permite un fácil acceso y una buena comodidad de maniobra.
- Reducción del espacio
- Distancia entre ejes constante

- Apto para el contacto con agua potable

APLICACIONES Y DESEMPEÑO

Aplicaciones		Temperatura mínima	Temperatura máxima	Temperatura del sistema	Presión máxima
🌡+	agua caliente sanitaria	-20°C	+120°C	-20°C +95°C	10 bar
❄	enfriamiento	-20°C	+120°C	-20°C +95°C	10 bar
▥	radiadores	-20°C	+120°C	-20°C +95°C	10 bar

-20 °C (con el uso de glicol en un porcentaje máximo del 30%)

DISCOS DE USUARIO

Los colectores FLEXUS 90° se caracterizan por la presencia de doble junta tórica que garantiza una mayor estanqueidad hidráulica.

DOBLE JUNTA TÓRICA

Los colectores de 90° FLEXUS se caracterizan por la presencia de una junta tórica doble en el vástago de maniobra que garantiza una mayor estanqueidad hidráulica, una junta tórica adicional para garantizar la estanqueidad entre el tornillo y el cuerpo del colector, y una junta plana que permite interceptar el fluido una vez enroscado el pomo.

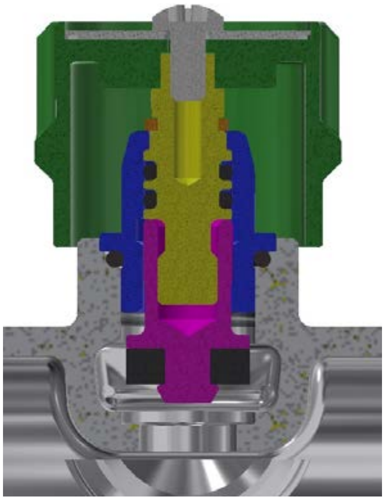

COMPONENTES Y MATERIALES

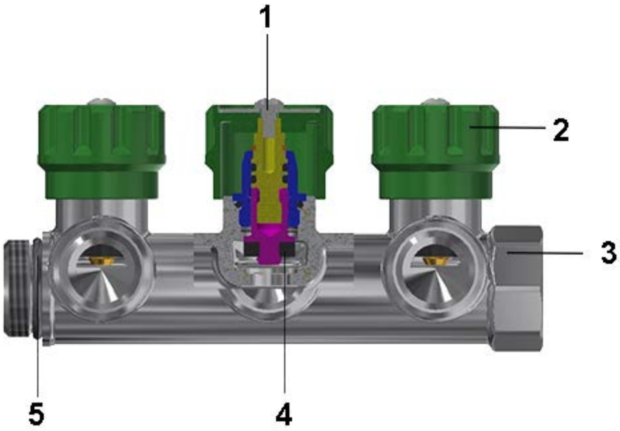

LEYENDA		COMPONENTES	MATERIALES
■	1	Tornillo	Acero CB4F
🟩	2	Mando	ABS
■	3	Cuerpo	CB753S-UNI EN 1982:2000
⬛	5	O-Ring para sincronizado	Elastómero para agua potable
⬛	4	Junta plana	Elastómero para agua potable

S

COMPONENTES Y MATERIALES DEL TORNILLO DE AJUSTE (6200.R8-6300.R8-6400.R8-6200.RP)

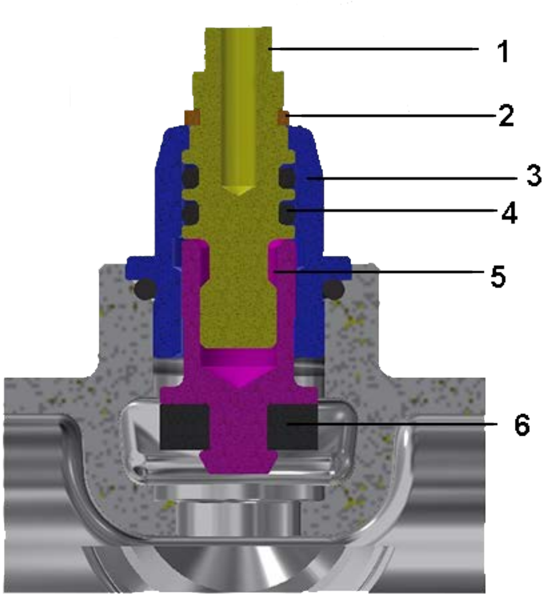

LEYENDA		COMPONENTES	MATERIALES
🟨	1	Varilla de válvula superior	CW617N - UNI EN 12164
🟫	2	Horquilla de sujeción	Bronce fosforado
🟦	3	Cuerpo del tornillo	CW617N - UNI EN 12164
⬛	4	Junta tórica	Elastómero para agua potable
🟪	5	Varilla de válvula inferior	CW617N - UNI EN 12164
⬛	6	Junta plana	Elastómero para agua potable

GUÍA PARA LAS CONEXIONES 6200.R8

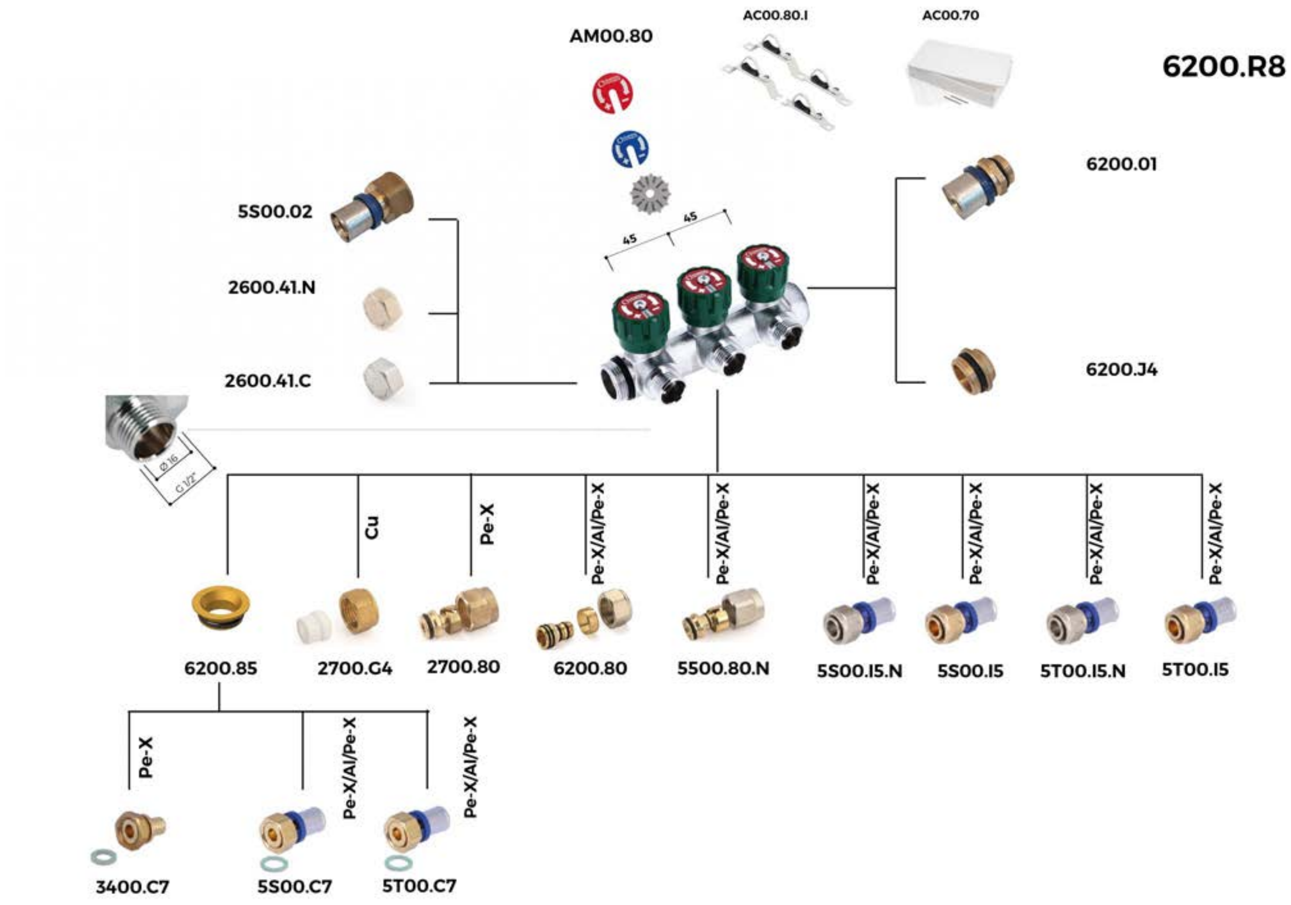
AM00.80
AC00.80.I
AC00.70
6200.R8
6200.01
5S00.02
2600.41.N
2600.41.C
45
45
6200.J4
Ø 16
G 1/2"
Cu
Pe-X
Pe-X/Al/Pe-X
Pe-X/Al/Pe-X
Pe-X/Al/Pe-X
Pe-X/Al/Pe-X
Pe-X/Al/Pe-X
Pe-X/Al/Pe-X
6200.85
2700.G4
2700.80
6200.80
5500.80.N
5S00.I5.N
5S00.I5
5T00.I5.N
5T00.I5
Pe-X
Pe-X/Al/Pe-X
Pe-X/Al/Pe-X
3400.C7
5S00.C7
5T00.C7

INSERTOS Y RACORES

CÓDIGO	DESCRIPCIÓN	TUBERÍA
AM00.80	Placa reversible(fría / caliente)	
AC00.80.I	Soporte para colectores Flexus	
AC00.70	Caja para colectores	
6200.85	Adaptador de asiento plano	
2700.G4	Tuerca y monocono p.t.f.e	tubería de cobre
2700.80	Tuerca, ojiva e inserto	tubo Pe-X
6200.80	Tuerca niquelada, ojiva e inserto	tubo multicapa
5500.80.N	Tuerca niquelada, ojiva e inserto	tubo multicapa

INSERTOS Y RACORES		
5S00.I5	Racor recto con asiento cónico y O-Ring con torno	tubo multicapa
5T00.I5	Racor recto con asiento cónico y O-Ring con torno	tubo multicapa
5S00.I5.N	Racor recto niquelado con asiento cónico y o ring con torno	tubo multicapa
5T00.I5.N	Racor recto niquelado con asiento cónico y o ring con torno	tubo multicapa
3400.C7	Racor recto con asiento plano y O-Ring con torno	tubo Pe-X
5S00.C7	Racor recto con asiento plano y O-Ring con torno	tubo multicapa
5T00.C7	Racor recto con asiento plano y O-Ring con torno	tubo multicapa
6200.01	Racor recto macho con O-Ring	
5S00.02	Racor recto hembra	
2600.41.C	Tapón hembra cromado	
2600.41.N	Tapón hembra niquelado	
6200.J4	Tapón macho con junta blanda	

S

GUÍA PARA LAS CONEXIONES 6200.RP

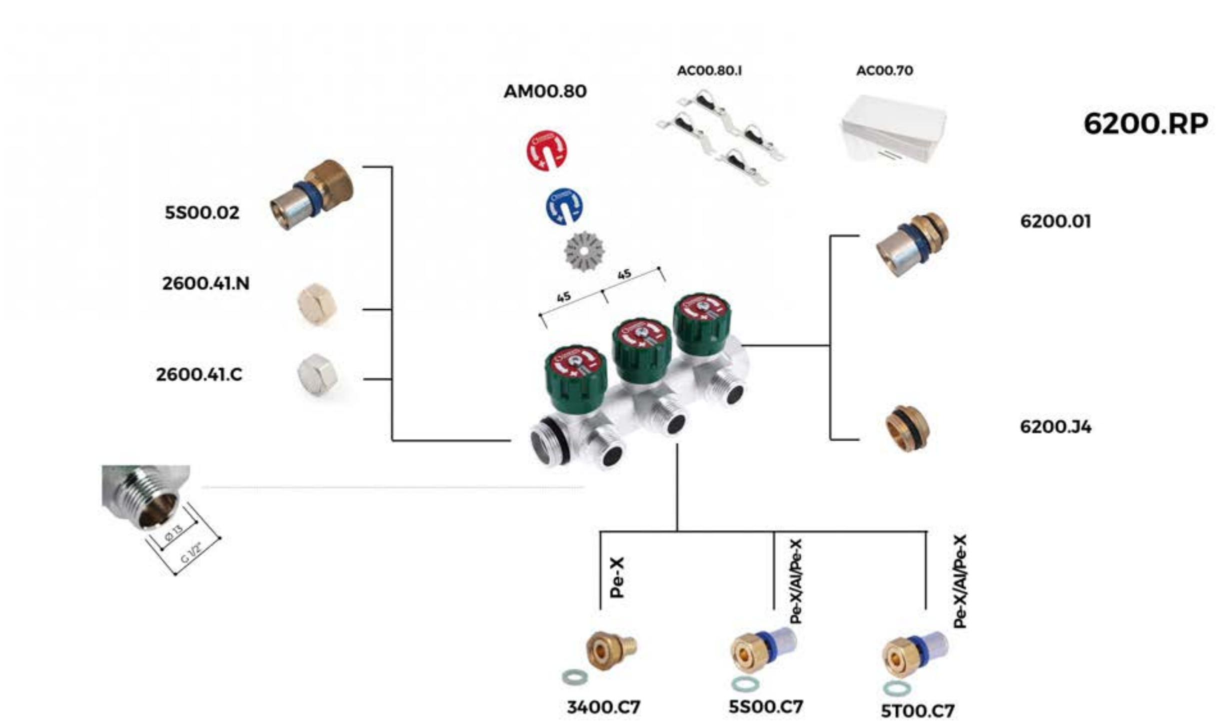
AC00.80.I
AC00.70
AM00.80
6200.RP
5S00.02
2600.41.N
2600.41.C
6200.01
6200.J4
45
45
Ø13
G1/2"
Pe-X
Pe-X/Al/Pe-X
Pe-X/Al/Pe-X
3400.C7
5S00.C7
5T00.C7

INSERTOS Y RACORES

CÓDIGO	DESCRIPCIÓN	TUBERÍA
AM00.80	Placa reversible(fría / caliente)	
AC00.80.I	Soporte para colectores Flexus	
AC00.70	Caja para colectores	
6200.01	Racor recto macho con O-Ring	
5S00.02	Racor recto hembra	
2600.41.C	Tapón hembra cromado	
2600.41.N	Tapón hembra niquelado	
6200.J4	Tapón macho con junta blanda	

INSERTOS Y RACORES		
3400.C7	Racor recto con asiento plano y O-Ring con torno	tubo Pe-X
5S00.C7 - 5T00C.7	Racor recto con asiento plano y O-Ring con torno	tubo multicapa

S

GUÍA PARA LAS CONEXIONES 6300.R8

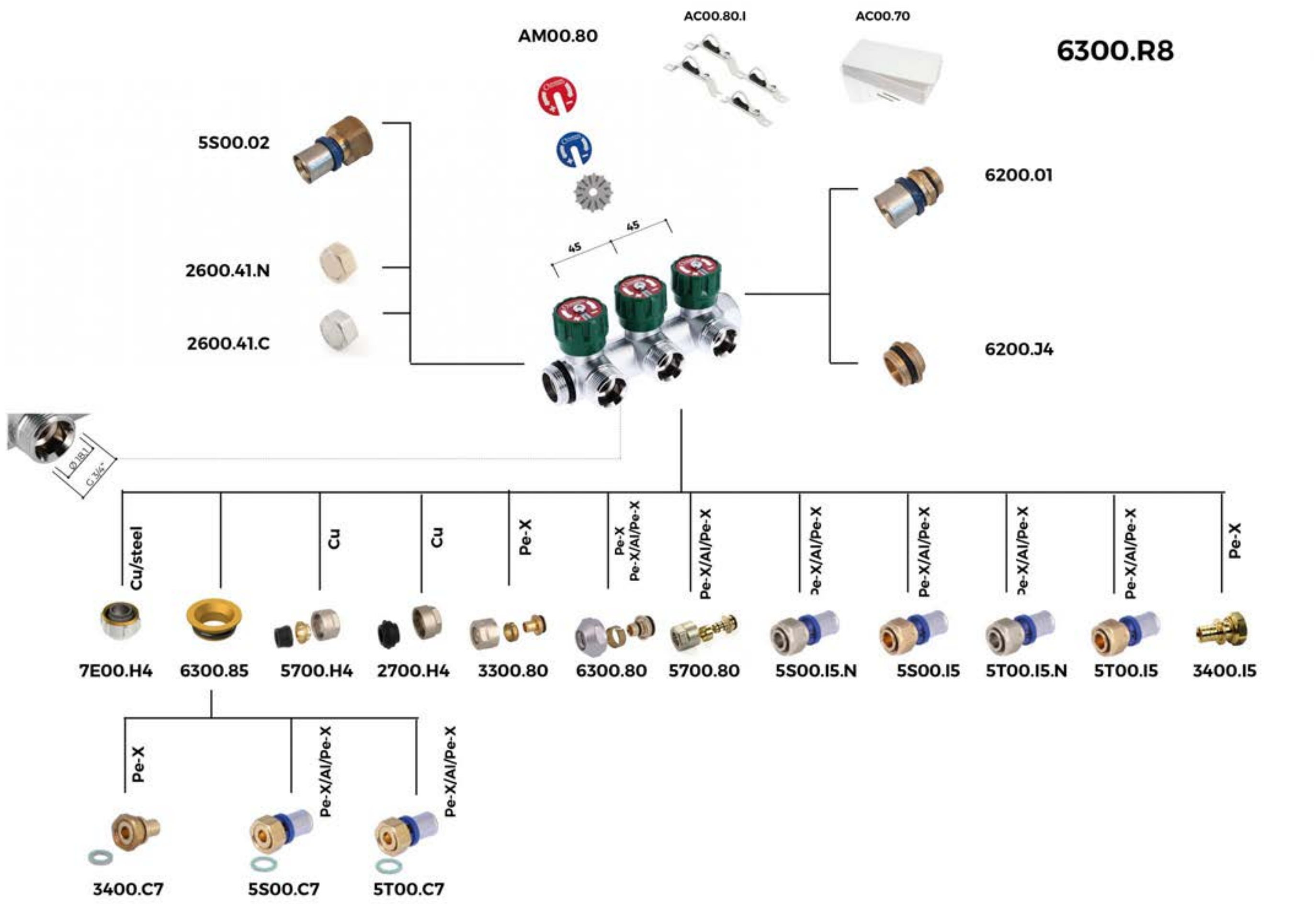
AM00.80
AC00.80.I
AC00.70
6300.R8
5S00.02
2600.41.N
2600.41.C
6200.01
6200.J4
45
45
Ø 18.1
G 3/4"
Cu/steel
Cu
Cu
Pe-X
Pe-X
Pe-X/Al/Pe-X
Pe-X/Al/Pe-X
Pe-X/Al/Pe-X
Pe-X/Al/Pe-X
Pe-X/Al/Pe-X
Pe-X/Al/Pe-X
Pe-X
7E00.H4
6300.85
5700.H4
2700.H4
3300.80
6300.80
5700.80
5S00.I5.N
5S00.I5
5T00.I5.N
5T00.I5
3400.I5
Pe-X
Pe-X/Al/Pe-X
Pe-X/Al/Pe-X
3400.C7
5S00.C7
5T00.C7

3400.I5	Racor recto con asiento cónico y O-Ring con torno	tubo Pe-X
INSERTOS Y RACORES		
CÓDIGO	DESCRIPCIÓN	TUBERÍA
AM00.80	Placa reversible(fría / caliente)	
AC00.80.I	Soporte para colectores Flexus	
AC00.70	Caja para colectores	
7E00.H4	Kit eurocono	tubería de cobre y tubería de acero
6300.85	Adaptador de asiento plano	tubo Pe-X 5S00.C7: tubo multistrato
5700.H4	Tuerca niquelada con ojiva y junta	tubería de cobre

2700.H4	Tuerca niquelada con ojiva y junta	tubería de cobre
3300.80	Tuerca niquelada, ojiva e inserto eurocono	tubo Pe-X
5700.80	Tuerca niquelada, ojiva e inserto eurocono	tubo multicapa
6300.80	Tuerca niquelada, ojiva e inserto eurocono	tubo multicapa, tubo Pe-X (sólo para Ø17)
5S00.I5	Racor recto con asiento cónico y O-Ring con torno	tubo multicapa
5T00.I5	Racor recto con asiento cónico y O-Ring con torno	tubo multicapa
5S00.I5.N	Racor recto niquelado con asiento cónico y o ring con torno	tubo multicapa
5T00.I5.N	Racor recto niquelado con asiento cónico y o ring con torno	tubo multicapa
3400.C7	Racor recto con asiento plano y O-Ring con torno	tubo Pe-X
5S00.C7	Racor recto con asiento plano y O-Ring con torno	tubo multicapa
5T00.C7	Racor recto con asiento plano y O-Ring con torno	tubo multicapa
6200.01	Racor recto macho con O-Ring	
5S00.02	Racor recto hembra	
2600.41.C	Tapón hembra cromado	
2600.41.N	Tapón hembra niquelado	
6200.J4	Tapón macho con junta blanda	

S

GUIDA ALLE CONNESSIONI 6400.R8

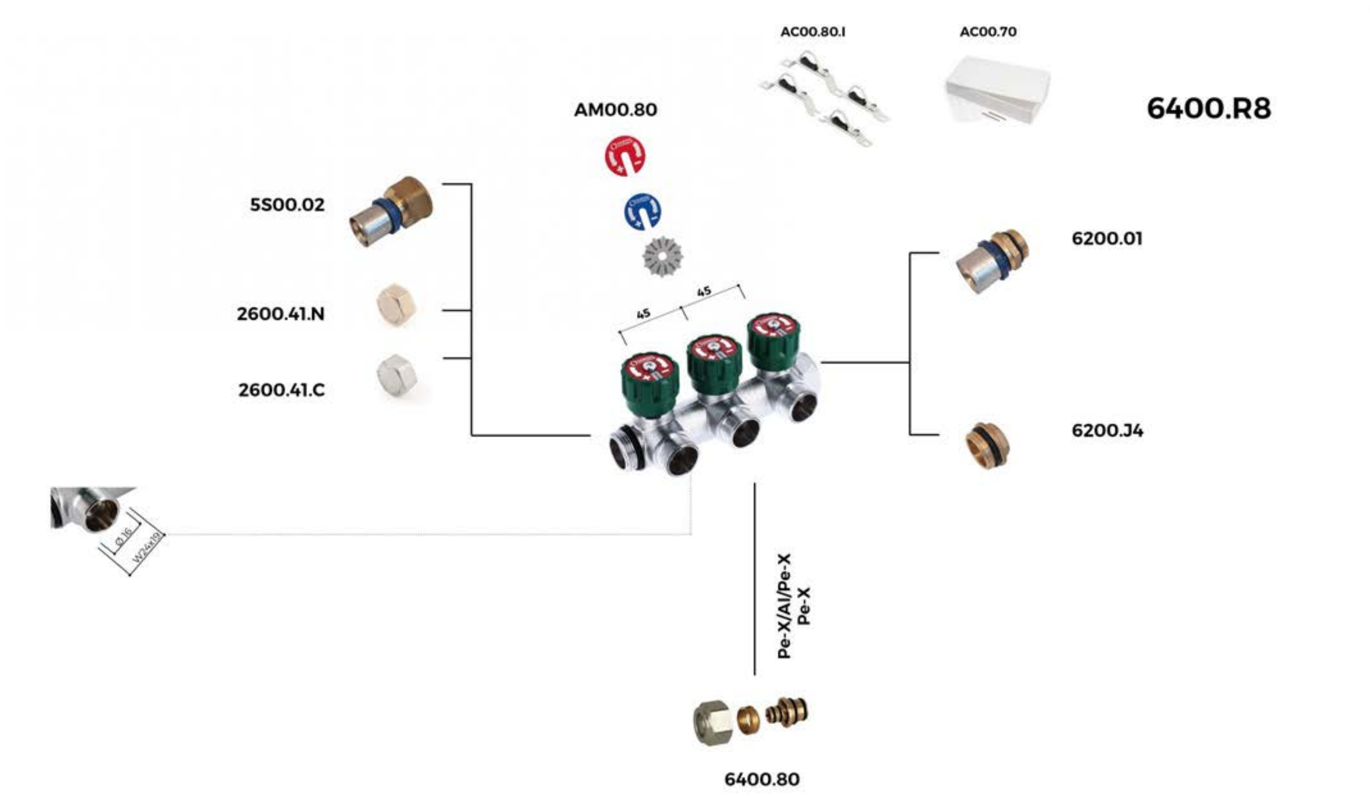
AC00.80.I
AC00.70
6400.R8
AM00.80
5S00.02
2600.41.N
2600.41.C
6200.01
6200.J4
45
45
Ø 16
W24x19
Pe-X/Al/Pe-X
Pe-X
6400.80

INSERTOS Y RACORES

CÓDIGO	DESCRIPCIÓN	TUBERÍA
AM00.80	Placa reversible(fría / caliente)	
AC00.80.I	Soporte para colectores Flexus	
AC00.70	Caja para colectores	
6200.01	Racor recto macho con O-Ring	
5S00.02	Racor recto hembra	
2600.41.C	Tapón hembra cromado	
2600.41.N	Tapón hembra niquelado	
6200.J4	Tapón macho con junta blanda	
6400.80	Conexion cromada	tubo multicapa; tubo Pe-X

S

DIMENSIONES 6200.R8

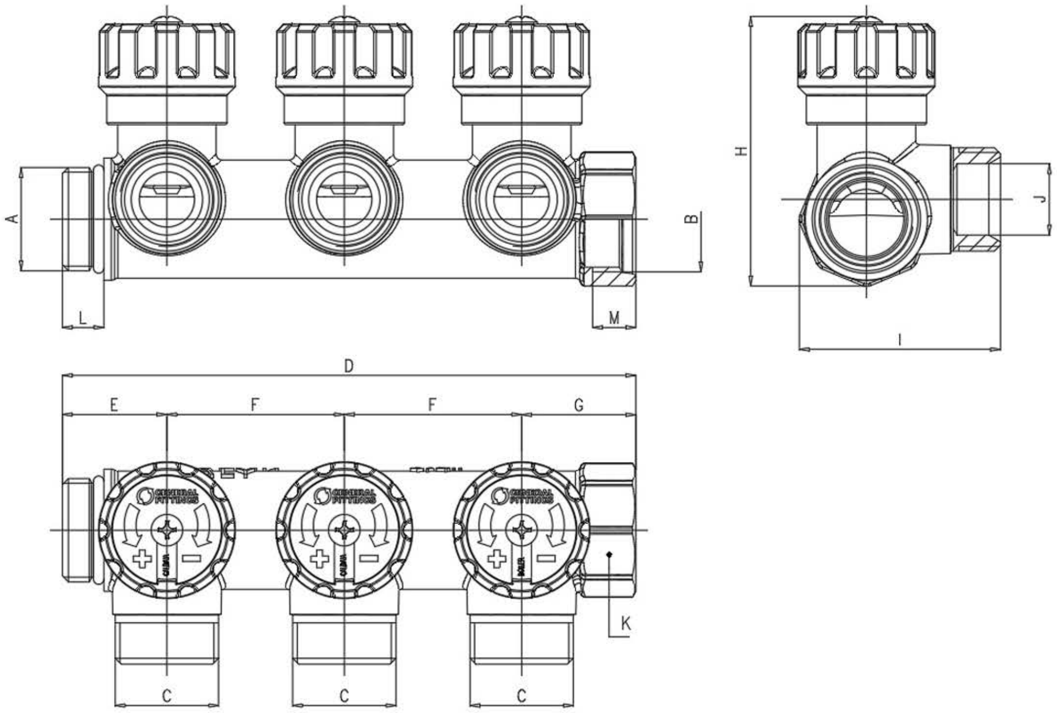

CÓDIGO	A	B	C	D	E	F	G	H	I	K	J	L
6200R8C0504V2A	G 3/4"		G 1/2"	100.5	26.5	45	29	68	51	32	Ø16,25	10.5
6200R8C0504V3A	G 3/4"		G 1/2"	145.5	26.5	45	29	68	51	32	Ø16,25	10.5
6200R8C0504V4A	G 3/4"		G 1/2"	190.5	26.5	45	29	68	51	32	Ø16,25	10.5
6200R8C1004V2A	G 1"		G 1/2"	102	27	45	30	73	57	39	Ø16,25	12
6200R8C1004V3A	G 1"		G 1/2"	147	27	45	30	73	57	39	Ø16,25	12
6200R8C1004V4A	G 1"		G 1/2"	193	27	45	31	73	57	39	Ø16,25	12

S

DIMENSIONES 6200.RP

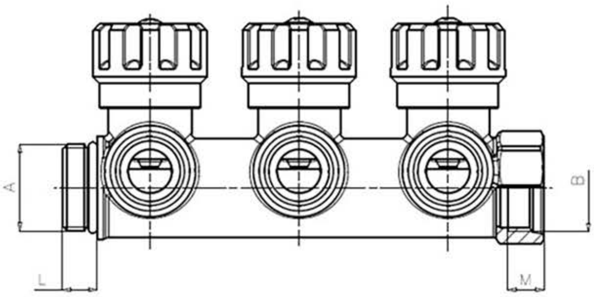

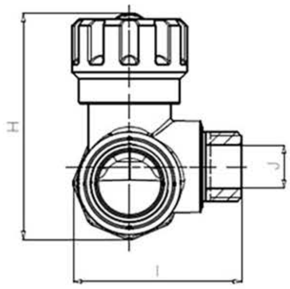

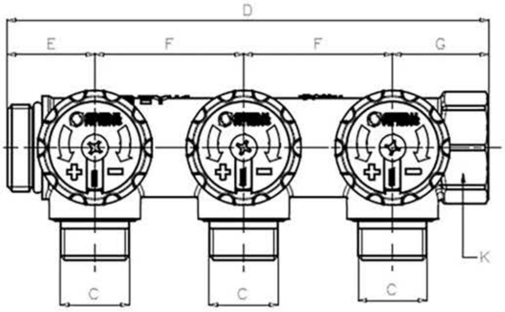

CÓDIGO	A	B	C	D	E	F	G	H	I	K	J	L
6200RPC0504V2A	G 3/4"		G 1/2"	100.5	26.5	45	29	68	51	32	Ø13	10.5
6200RPC0504V3A	G 3/4"		G 1/2"	145.5	26.5	45	29	68	51	32	Ø13	10.5
6200RPC0504V4A	G 3/4"		G 1/2"	190.5	26.5	45	29	68	51	32	Ø13	10.5
6200RPC1004V2A	G 1"		G 1/2"	102	27	45	30	73	57	39	Ø13	12
6200RPC1004V3A	G 1"		G 1/2"	147	27	45	30	73	57	39	Ø13	12
6200RPC1004V4A	G 1"		G 1/2"	193	27	45	31	73	57	39	Ø13	12

S

DIMENSIONES 6400.R8

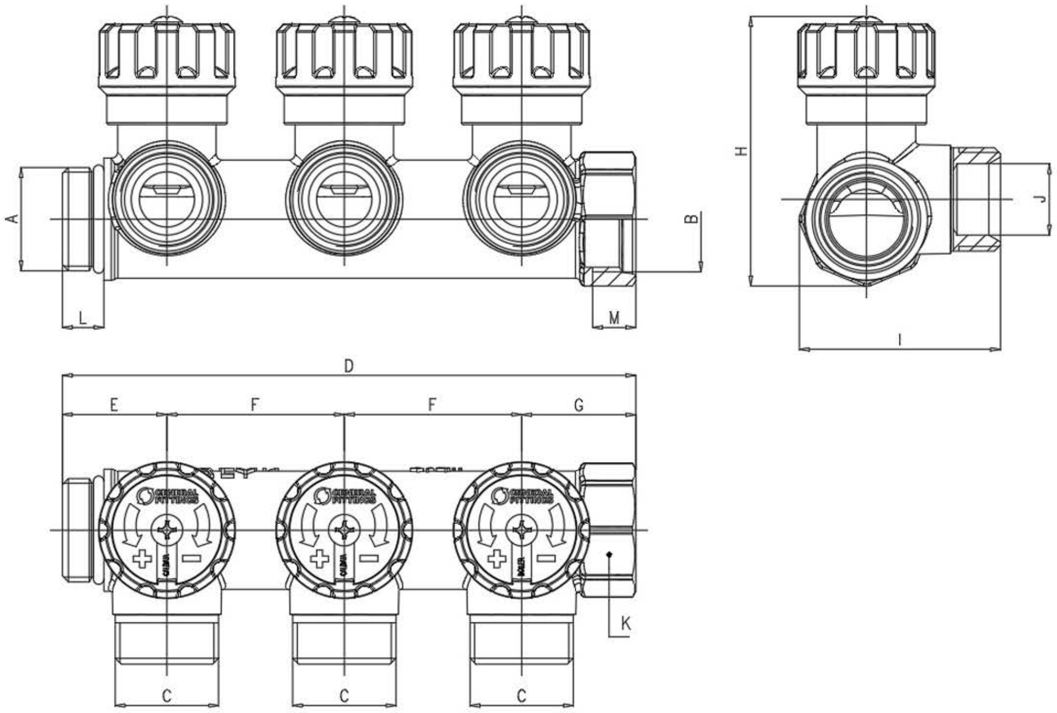

CÓDIGO	A	B	C	D	E	F	G	H	I	K	J	L
6400R8C0524V2A	G 3/4"		W24x19	100.5	26.5	45	29	68	51	32	Ø16,2	10.5
6400R8C0524V3A	G 3/4"		W24x19	145.5	26.5	45	29	68	51	32	Ø16,2	10.5
6400R8C0524V4A	G 3/4"		W24x19	190.5	26.5	45	29	68	51	32	Ø16,2	10.5
6400R8C1024V2A	G 1"		W24x19	102	27	45	30	73	57	39	Ø16,2	12
6400R8C1024V3A	G 1"		W24x19	147	27	45	30	73	57	39	Ø16,2	12
6400R8C1024V4A	G 1"		W24x19	193	27	45	31	73	57	39	Ø16,2	12

S

DIMENSIONES 6300.R8

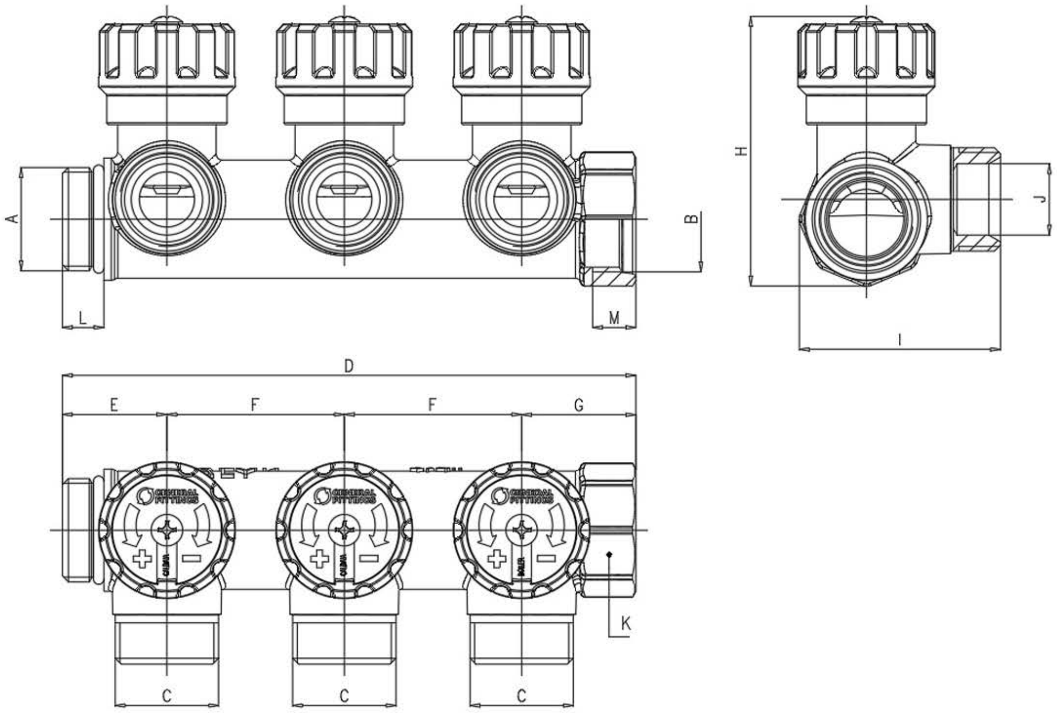

CÓDIGO	A	B	C	D	E	F	G	H	I	K	J	L
6300R8C0505V2A	G 3/4"			100.5	26.5	45	29	68	51	32	Ø18,1	10.5
6300R8C0505V3A	G 3/4"			145.5	26.5	45	29	68	51	32	Ø18,1	10.5
6300R8C0505V4A	G 3/4"			190.5	26.5	45	29	68	51	32	Ø18,1	10.5
6300R8C1005V2A	G 1"		G 3/4"	102	27	45	30	73	57	39	Ø18,1	12
6300R8C1005V3A	G 1"		G 3/4"	147	27	45	30	73	57	39	Ø18,1	12
6300R8C1005V4A	G 1"		G 3/4"	193	27	45	31	73	57	39	Ø18,1	12

S

CERTIFICACIONES

NACIÓN	CERTIFICACIÓN	NACIÓN	CERTIFICACIÓN
🇮🇹		🇷🇴	AR
🇺🇦	РСТ	🇨🇿	SZÚ
🇬🇧	WRAS		

S

NORMAS

- UNI EN ISO 228-1

Roscas de tuberías para uniones sin estanquidad en la rosca

- UNI EN ISO 1254 parte 2,3,4

Conforme a la normativa UNI EN ISO 1254, parte 2,3,4: “Cobre y aleaciones de cobre - Accesorios”

- Conforme a 4MS, UBA List (grupo BC), DIN 50930/6 Dir. 2011/65/UE, 6C anexo III (RhOSII)

GENERAL FITTINGS SPA
Via Golgi 73/75, 25064 Gussago (BS) - ITALY
te. +39 030 3739017
www.generalfittings.it