Sistemas para tubo multicapa

TRIDENT

Ficha técnica SERIE 5G00

Racores multiperfil a presión para agua, gas y calefacción

GENERAL FITTINGS
YOUNIQUE · ITALIAN

Índice

PRESENTACIÓN	3
VENTAJAS	4
APLICACIONES Y DESEMPEÑO	5
COMPONENTES Y MATERIALES	6
PERFILES DE GRAPADO	7
NORMAS	8
CERTIFICACIONES	8
INSTRUCCIONES DE ENSAMBLADO	9

GENERAL FITTINGS

TRIDENT (SERIE 5G00)

Racores de prensado radial multiperfil para tubo multicapa para AGUA y GAS

TRIDENT

PRESENTACIÓN

TRIDENT es la serie exclusiva de racores de compresión para tubo multicapa con triple aplicación: AGUA, GAS y CALEFACCIÓN. Los racores se pueden utilizar en instalaciones de conducción de agua caliente y fría para uso sanitario o de calefacción/enfriamiento, en instalaciones de conducción de gas para uso doméstico alimentados por una red de distribución, por un balón o un tanque fijo de GLP y en cualquier tipo de instalación hidráulica (comercial, doméstica, industrial y agrícola) e incluso hasta con fluidos no agresivos.
Los racores de la SERIE 5G00 han sido estudiados y probados para ser utilizados sin problemas con los perfiles de pinzado TH, H, U. La serie 5G00 presenta racores de compresión para tubo multicapa con cuerpo en latón y buje de acero.
La geometría del racor permite un acoplamiento óptimo entre el tubo y el racor luego del prensado, mientras que los orificios del portabuje permiten verificar la inserción correcta del tubo. Dos O-Ring aseguran el ajuste y la fiabilidad del producto en el tiempo.
Tratándose de un racor de tipo de junta irreversible [no desarmable]:
- para su uso con agua es posible posicionar el racor en un surco, mientras este sea protegido con materiales idóneos (ver el certificado de conformidad nº 0128/15)
- para su uso con gas es posible posicionar el racor en un surco, mientras se trate de agujeros preparados para una posterior inspección

VENTAJAS

- Triple aplicación: AGUA, GAS y CALEFACCIÓN
- Multiperfil
- Doble O-Ring certificado para agua y gas
- Simplificación en la gestión de códigos y reducción del inventario
- Mayor seguridad en el lugar de la obra (1 producto único para agua y gas)
- Buje con calcomanía a color para fácil reconocimiento de aplicaciones y dimensiones
- Anillo dieléctrico con orificios de control de posición correcta del tubo
- Las materias primas utilizadas son de alta calidad [UBA LIST]
- Conforme a la normativa UNI 11344
- Trazabilidad del producto garantizada por los datos impresos en el mismo racor
- Rosca cónica ISO 7/ 1
- Amplia gama [del Ø 16 al Ø 32]

APLICACIONES Y DESEMPEÑO

Aplicaciones		Temperatura mínima	Temperatura máxima	Temperatura del sistema	Presión máxima
	agua potable	-20°C	+120°C	-20°C/+95°C	10 bar
	agua caliente sanitaria	-20°C	+120°C	-20°C/+95°C	10 bar
	enfriamiento	-20°C	+120°C	-20°C/+95°C	10 bar
	radiadores	-20°C	+120°C	-20°C/+95°C	10 bar
	calefacción por suelo radiante	-20°C	+120°C	-20°C/+95°C	10 bar
	aire comprimido	-20°C	+120°C	-20°C/+95°C	10 bar
	riego	-20°C	+120°C	-20°C/+95°C	10 bar
	gas	-20°C	+70°C	-20°C/+70°C	0.5 MOP
	-20 °C (con el uso de glicol en un porcentaje máximo del 30%)				

COMPONENTES Y MATERIALES

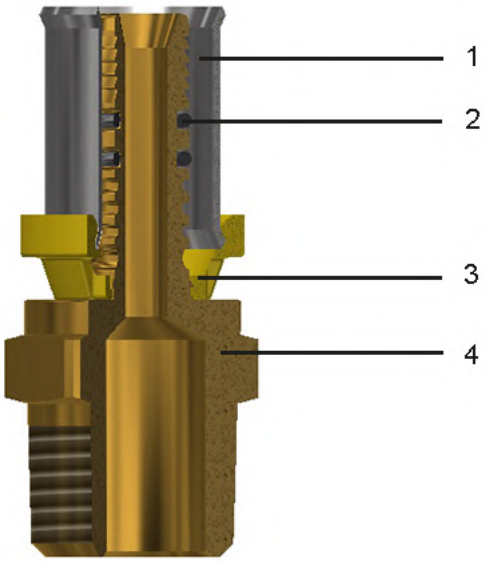

LEYENDA		COMPONENTES	MATERIALES
	1	Buje	Acero inoxidable - AISI 304
	2	Junta tórica	Elastómero para agua potable y gas
	3	Anillo de cierre	Nylon
	4	Cuerpo	Latón CW617N - UNI EN 12165

PERFILES DE GRAPADO

∅	TH	TH	H	H	U	U
AGUA						
16x2.0		TH		H		U
20x2.0		TH		H		U
26x3.0		TH		H		-
32x3.0		TH		H		U
GAS						
16x2.0		TH		H		U
20x2.0		TH		H		U
26x3.0		TH		H		-
32x3.0		TH		H		U

NORMAS

• ISO 21003-3
Los racores son conformes a la normativa ISO 21003-3: "Sistemas de canalización multicapa para instalaciones de agua caliente y fría en el interior de edificios."

• UNI EN 1254-7-8
Los racores son conformes a la normativa UNI EN 1254-7-8: “Cobre y aleaciones de cobre - Accesorios- Parte 8: Accesorios con extremos para montaje por presión para tuberías de plástico y multicapas”

• UN EN 10226-1
Todos los roscados son conformes a la normativa UNI EN 10226-1: “Roscas de tuberías para uniones con estanquidad en la rosca”

• D.M. 174 (06/04/2004)
Los materiales utilizados son conformes con el Decreto Ministerial Italiano nº 174 del 06/04/2004 [Reglamento que concierne los materiales y objetos que pueden ser utilizados en las instalaciones fijas de captación, tratamiento, conducción y distribución de aguas destinadas al consumo humano]

• UNI 7129
Los racores son conformes a la normativa UNI 7129: “Instalaciones de gas para uso doméstico y similares alimentados por red de distribución - Diseño, instalación y puesta en marcha”

• UNI 11344
Los racores son conformes a la normativa UNI 11344: "Sistemas de canalización multicapa metal-plásticos y racores para el transporte de combustibles gaseosos para instalaciones internas"

• Conforme a 4MS, UBA List (grupo BC), DIN 50930/6 Dir. 2011/65/UE, 6C anexo III (RhOSII)

CERTIFICACIONES

NACIÓN	CERTIFICACIÓN	NACIÓN	CERTIFICACIÓN	NACIÓN	CERTIFICACIÓN
			kiwa UNI IT-DT-Ki0410		SZU
	TPBY				

INSTRUCCIONES DE ENSAMBLADO

Utilizando la herramienta cortatubos indicada [código TT50.00], realizar un corte perpendicular al eje del tubo.

Calibrar y desbarbar el tubo con el calibrador indicado [código CS50.00; MA00.90], prestando atención a eliminar cualquier residuo posible. El borde interno debe estar completamente redondeado en toda la circunferencia del tubo.

Calzar el tubo en el portatubo del racor hasta el tope de la arandela de plástico. El tubo ha sido correctamente insertado cuando se le puede ver a través de todos los orificios de control de la arandela de plástico

Coloque la pinza de prensado y active el botón eléctrico de la máquina prensadora. Atención: el posicionamiento incorrecto de la pinza podría perjudicar el funcionamiento del sistema.
N.B. Racores roscados: coloque sobre el racor una capa de material aislante (evitar el uso del cáñamo) para darle un mejor ajuste a la conexión. Verificar que no se haya colocado material de manera excesiva para prevenir posibles rupturas causadas por un apriete excesivo.

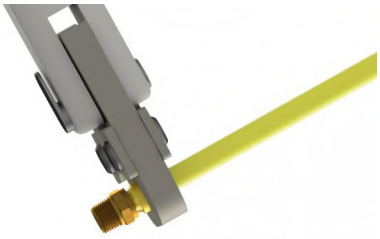

GENERAL FITTINGS SPA
Via Golgi 73/75, 25064 Gussago (BS) - ITALY
te. +39 030 3739017
www.generalfittings.it